VÄSTKUSTENS MIKROVÅGSGRUPP

Bulletin

81-07-17

Efter Ånnaboda tycker jag det är på sin plats med en ny utgåva av bulletinen. Det har inkommit en del material vilket är mycket glädjande. Tyvärr kunde ju inte -WB säga detsamma i QTC 7/8. Men jag tänker skicka bulletinerna till WB och finner han något användbart, så är det bara att planka av. I den i mitt tycke mycket torftiga VHF-spalten klagar DRV på att testdeltagarna gör för många kommentarer varför han inte kan ta in dem. Kommentarerna säger ju mer än testresultatet många gånger. Något större intresse av UHF/SHF visas i alla fall inte. Inte ens GPV har skickat in kuvert till VMG...
Ett hjärtligt tack till Eberhard FZH och de andra pojkarna för mätresultaten i Ånnaboda och vi publicerar nu deras 23cm pre amp, som klart var bäst.

Dessutom ska vi gratulera SM4DHN och SM6HYG till nytt svenskt rekord på 3cm!

"Lördagen den 27/6-81 kördes ett QSO mellan SM4DHN/4 och SM6HYG/6 på 10368MHz. DHN befann sig i GT06a Tossebergsklätten och HYG GS37d på Kinnekulle. Tossebergsklätten är 340 möh och Kinnekulle 300 möh. QRB 165 km. Bägge stationerna använde smalbandsutrustning samt antenner omkring 0.5 m i diameter. Effekter mellan 2-8 mW. HYG körde SSB medan DHN körde CW. Signalerna var 519 resp 52. Då det ej var optisk sikt mellan stationerna var de mottagna signalerna av ren tropokaraktär. QSB och flutter förekom under hela QSOt. Vädret var vid tillfället molnigt, lite regn i luften och endast 16C.
Bägge operatörerna vill gärna göra om försöket men då under bättre väderlek. Detta för att undersöka om signalerna blir kraftigare.. QSOt bekräftar än en gång att smalbandstekniken är den enda rätta då det gäller att gå igenom signaler över "non optical paths"."

Ska vi slå vad om att någon av dessa herrar kommer att vara inblandade i nästa rekord? Vore ju kul om andra tog upp utmaningen. Norrlandskusten utgör ju en fin sträcka och från Gotland finns ju alla chanser. Carl-Gustaf siktar förstås på England, vilket skulle ge nytt världsrekord.

Det har varit lite tropo i början på juli och SM6ESG har bl a kört PAØEZ på 13cm med S9-signaler. Tyskarna har ju tyvärr fått flytta upp till 2320 MHz vilket föranlett inköp av nya kristaller. Morgan har även kört OZ5VK på 6cm igen. Inget annat anmärkningsvärt har rapporterats.

QRP-TRANSVERTER 2304 MHz

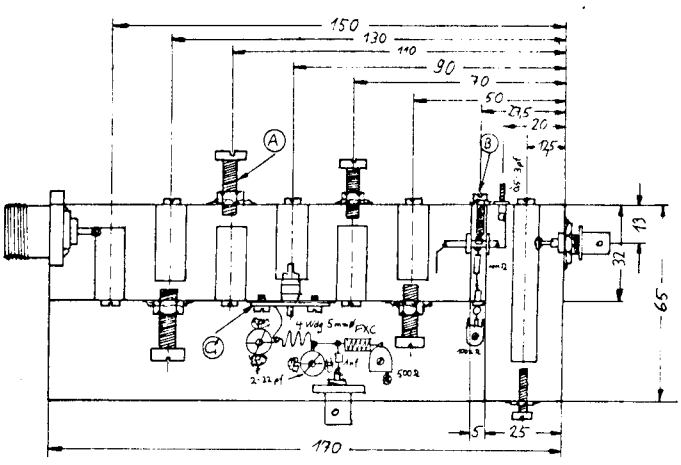

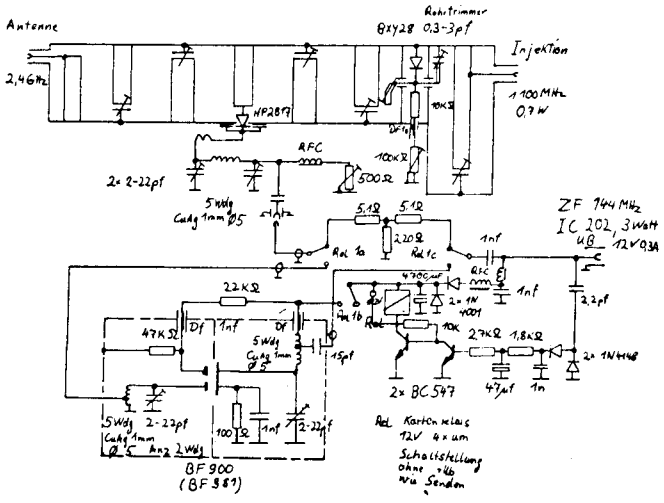

cq-DL 4/81 177

Ur DL-tidningen har jag saxat följande förslag till enkel transverter för 13 cm. Mycket lämplig som en start på bandet, men också som portabelrig.
Jag hoppas att schema och skisser blir OK vid kopieringen. Filterdetaljer har varit beskrivna i någon VHF-Comm. Uteffekt med en HP2817 eller BAW95 kan bli ca 30 mW. Den är ju användbar som enbart konverter också.

SM6CKU

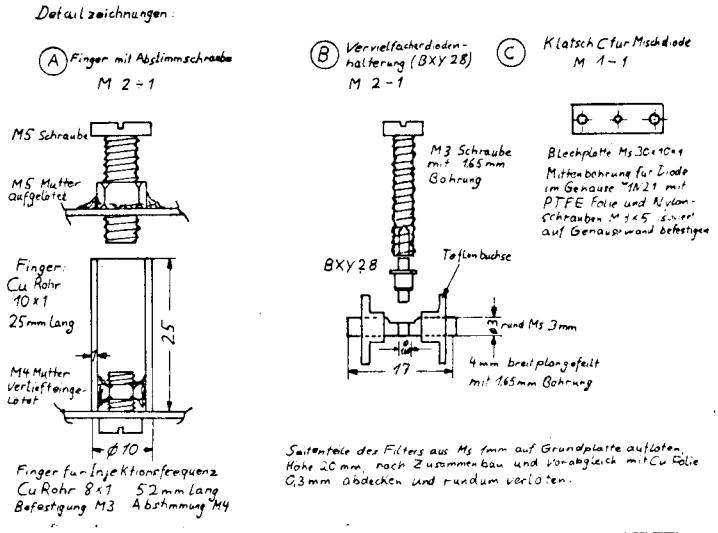

Nu har det alltså hänt igen, jag är på gränsen till att bli vansinnig. Hur i h-e kan man vara så dum att man bara lägger ut en bärvåg utan att efteråt identifiera sig och dessutom på 432,200 (callingfrekvensen).
Satt i stilla ro och byggde på mitt nya 70 cm PA, idag fredagen den 20/3 kl 1325, då jag plötsligt hör någon som börjar stämma av på 200. Jag passar alltid den frekvensen när jag finns i shacket. Jag går givetvis och sätter mig framför stationen för att kunna ropa in när amatören ifråga är klar med sina avstämningsövningar. Bärvågen upphör och jag ropar QRZ på telegrafi och lyssnar .... brus... inte ett svar. Tänker att han kanske är T-amatör och inte lärt sig CW ännu, så jag ropar en gång till och nu på SSB. Lyssnar ...brus... inget svar. Ropar ytterligare en gång men nil.
Hur många gånger har jag inte upplevt samma sak, de är otaliga...nu får det vara nog! Varför ska det vara så svårt att komma ihåg de mest elementära regler för hur man uppför sig på bandet?

1. Lyssna alltid efter det att du har stämt av eller testat på vilken frekvens det vara månde. Givetvis måste du ju lyssna före också.
2. Identifiera dig alltid med signal när du testar. TEST DE SM6ESG SM6ESG t ex.
3. Undvik att testa just på 200 eller 300 om det är 2 meter du kör.
4. Kolla alltid att den frekvens du ska testa på, är ledig. Se 1.

forts.

forts på Morgans ilska...

5. Sist men inte minst, har du testat eller ropat CQ så lyssna minst 3-4 minuter på frekvensen efteråt. Alla kör ju inte med transceiver eller transistoriserat utan har PA som skall värmas upp, sändare som skall ställas in på frekvensen. Dessutom behöver man kanske vrida antennen från syd till nord innan man kan svara.

Det är inte på en FM-kanal du kör när du börjar på 70 cm. Det måste du komma ihåg. Hur många gånger har jag inte hört folk ropa CQ på 200 och trots att jag har varit klar att sända på 15-20 sekunder, så har svar uteblvit när jag ropat. Helt enkelt på grund av att motstationen fimpat efter 10 sekunder. Dålig stil!

Skärpning krävs om inte 70 cm-bandet skall degenerera på samma sätt som 2 m på sina håll redan gjort. Hoppas på bättre trafikkultur i fortsättningen

hälsar SM6ESG

Reviderat lista för "FIRSTS" på 1296 MHz från SM6CEN.
Du som har synpunkter eller tillägg till den, skriv eller ring till CEN eller till CKU.

1.	OZ9OR	SM6ESG	750902	
2.	G3LQR	SM6ESG	751026	
3.	DK6ASA	SM6ESG	751027	
4.	PAØAJR	SM6ESG	760629	
5.	LA6OI	SM6ESG	770729	
6.	GM8BJF	SK6AB	7708	
7.	OHØAZZ	SM5DWC	771005	
8.	OH5NR	SM5DWC	771012	
9.	ON6DH	SM6ESG	771018	
10.	OK1KIR/p	SM6ESG	771018	
11.	UA1MC	SM5BEI	800223	
12.	UP2BAR	SM5CPD	800224	
13.	UR2EQ	SMØFZH	800731	
14.	W6YFK	SK2GJ	8010	EME
15.	VE7BBG	SK2GJ	8010	EME
16.	VK5MC	SK2GJ	801129	EME
17.	LX1DB	SK2GJ	801129	EME
18.	F9FT	SK2GJ	801129	EME

NÄSTA BULLETIN kommer att innehålla en modifiering av IC-402. SM6HYG Carl-Gustaf har bytt Front-end 3SK48 till en GaAsFet 3SK97.

Till nästa bulle önskas också bidrag, tekniska eller operativa 432-24GHz ONLY!

NF measurements carried out by SMØFZH and SM5QA in Ånnaboda 1981.

Using the "Hot-Cold" method

432 MHz

Unit	Device	Owner	dB
Preamp	MGF1400	SMØFZH	0.6
"	BFR91	SM6GWA	3.3
"	D 432	SM6GWA	5.2
"	MGF1400	SMØFFS	0.9
"	BFR91	SM6IHD	2.1
"	BFT66	SM6CWM	1.4
"	MGF1400	SM4DHN	1.1
"	3SK97	SM6CWM	2.1
"	MGF1400	SMØFZH	0.5
"	MGF1400	SMØDJW	4.5
"	MGF1400	SMØDJW	0.9
"	MGF1400	SMØKFJ	1.3
"	NE64535	SP5CIC	1.5
"	NE57835	OZ7IS	2.7
"	3SK97	KUNGSI	2.7
Transv	NEC021	M.M.	3.5
Preamp	MRF901	SM5EVZ	2.5
"	3xBFR91	OZ7IS	5.6
"	MGF1400	SM7CFE	0.6
Convert	BFR91	SM7BEP	3.3
"	BFT66	SM7FWZ	2.0
Transv	BFR34	M.M.	2.7
Preamp	3SK97	LA8AK	2.7
"	D 432	SMØCGL	0.6

Receiver used: CR302A with a 1.6 NF conv.

1296 MHz

Unit	Device	Owner	dB
Preamp	MGF1400	SM6DHW	1.7
"	MGF1412	SMØFZH	0.7
Convert	BFR90	SM7FWZ	7 - 7.7
"	BFR90	SM6GNJ	7 - 7.7
Preamp	MGF1400	SM5QA	1.0
"	MGF1400	SM4DHN	1.3
"	3xBFR91	OZ7IS	5.3
"	645muTek	OZ7IS	1.6
"	MGF1400	SM6HYG	1.6
"	MGF1400	SM6IKY	2.0
"	MGF1200	SM6CWM	1.3
"	MRF901	SM6GUS	3.0
"	MGF1400	SMØCPA	1.2
"	MGF1400	SMØEJW	1.1
"	D 432	SM5QA	1.0
Transv	DJH type	LA8AK	5.3

Receiver used: CR302A with a 1.3 dB NF conv.

The most succesful preamp on 1296 MHz was designed by SM5QA/SMØFZH and is described down this page.

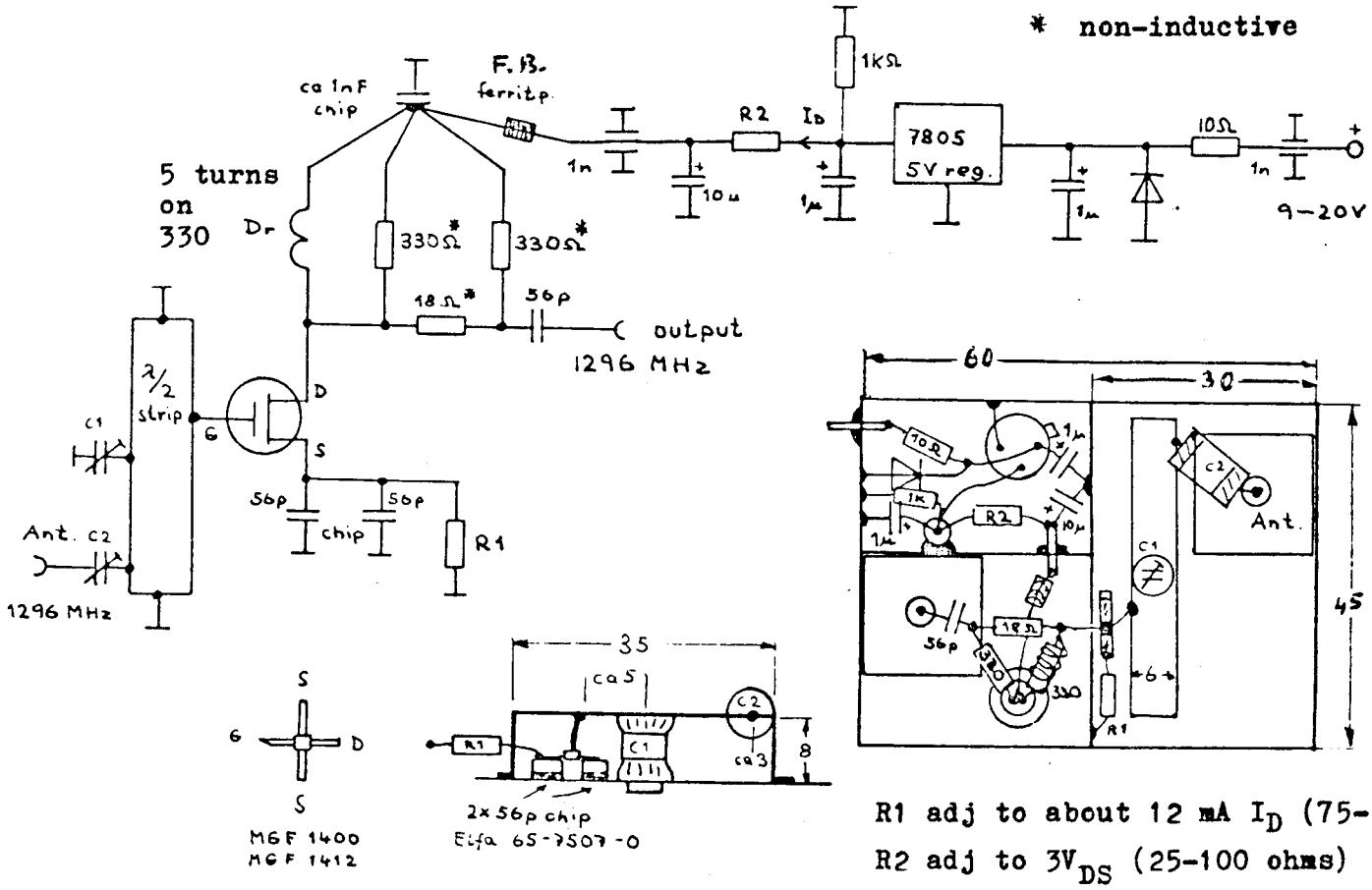

R1 adj to about 12 mA I_D (75-100)

R2 adj to $3V_{DS}$ (25-100 ohms)

C1,2 = 0.8-10 pF (ELFA 68-8180-9)