VÄSTKUSTENS MIKROVÅGSGRUPP

Bulletin

80-05-28

Har erhållit lite skisser över pre ampar för 1296 MHz, som kanske intresserar. FHZ har gjort diverse mätningar och jämfört diverse preampar med varandra. Hans resultat tillsammans med skiss över sin 88000 GaAs-Fet bifogas. Dessutom har jag från DL9KR erhållit schema över en preamp med MGF-1400 (175:-). Det är DJ8QL som konstruerat och jag citerar ur brevet från dem:

"I enclose a circuit of Franz´s 1296 preamp which might be improved by more experimenting though I doubt it. Don´t be surprised about the somewhat funny looking data of the RFCs. Franz has been playing with this preamp quite intensively. He says that the preamp started working right when he put those three trimmers into the output circuit."

Vad jag förstår har de byggt samma preamp för 13 cm enligt senaste numret av Dubus. Tyvärr saknas lite uppgifter där. Intressant i alla fall tycker jag.

73

SM6CKU

GaAs-Fet Pre amp 1296 MHz by SM6FHZ

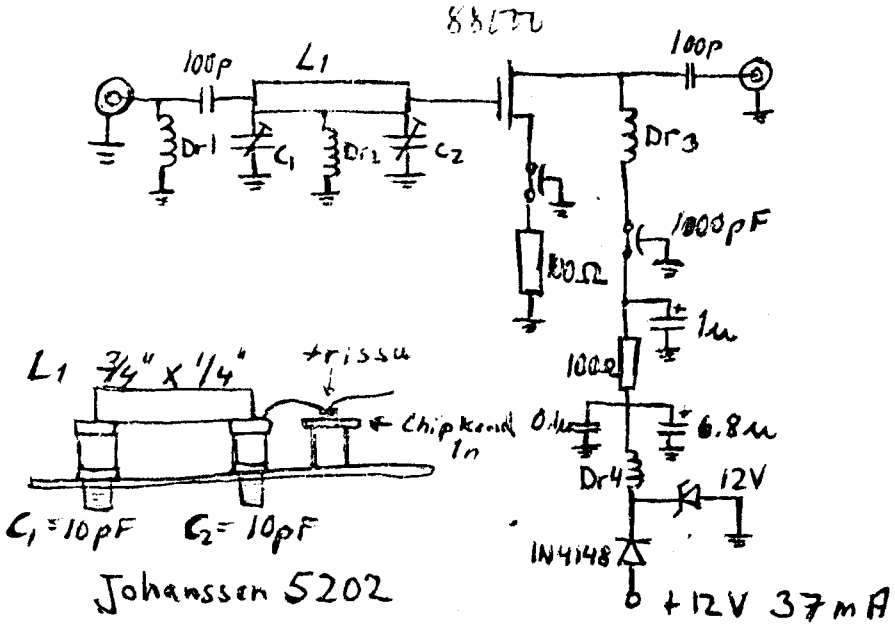

Dr1 = 6½ turns 0,5mm Cu 2,5mm diam

Dr2 = 8 turns, 0,5mm Cu 2,5mm diam

Dr3 = 7 turns, 0,5mm Cu 2,5mm diam

Dr4 = 3 FB´s on wire

NF-measurements by SM6FHZ

Compared to each other.

1.	88000 (gain 15 dB)	2,7 dB
2.	NE64535 by muTek Ltd.	2,2 dB
3.	NE64535 by SM6CKU	2,0 dB
4.	MRF901, gain matched	2,0 dB
5.	MRF901, noise matched	1,9 dB
6.	BFR90	1,7 dB

DJ8QL 1296 MHz PREAMPLIFIER

PRELIMINARY VERSION

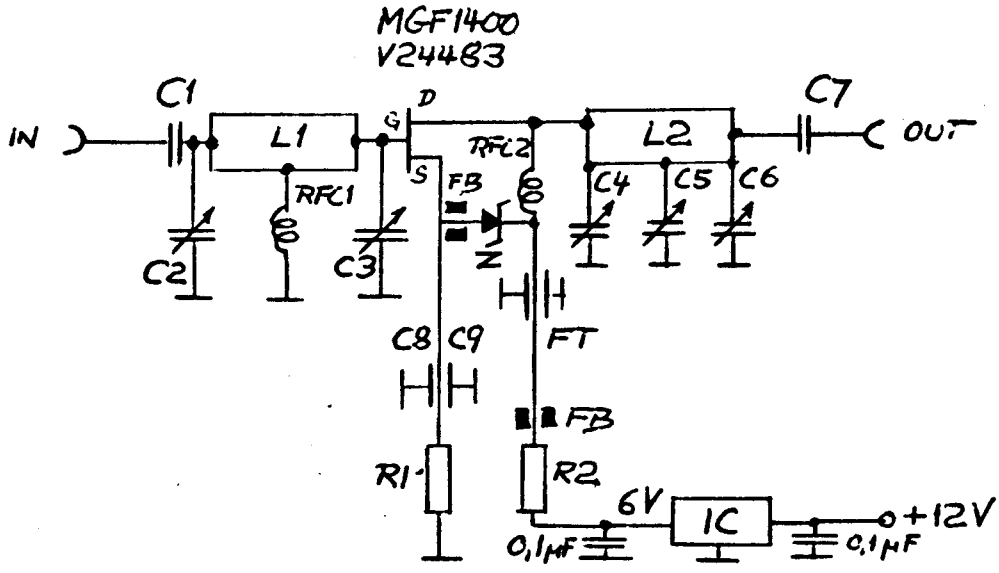

L1 = L2 SILVERED COPPER STRAP 8x20mm

IC 6V REGULATOR IC

C1, C7 CHIP 68pF

C2-C6 HI Q TRIMMER 0,5-3pF

C8, C9 CHIP APPROX. 1nF

R1, R2 ADJUST FOR V_{DS} 3V AND I_D 10mA

RFC1 2 TURNS 5mm DIA, WIRE 0,2mm ⌀

RFC2 1 TURN 5mm DIA, WIRE 1mm ⌀

FT FEED-THRU 1nF

FB FERRITE BEAD

Z 3,9V ZENER

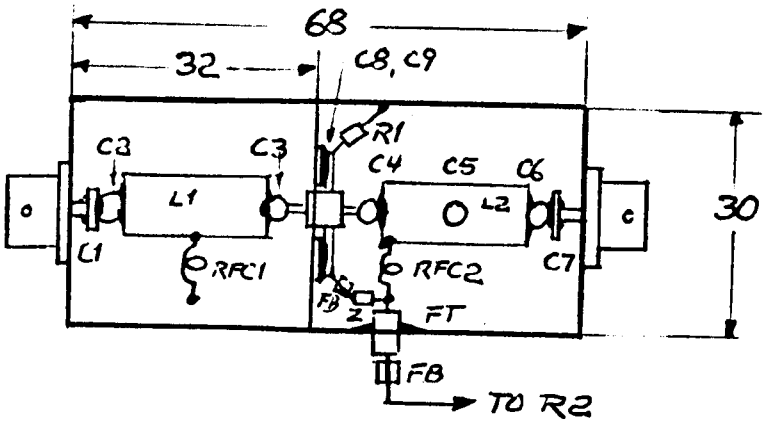

DIMENSIONS [mm]

ORIGINAL SIZE, HEIGHT 18mm

DL9KR
12-05-80

VMG
800598